DOVERE GRU SRL IMPIANTI DI SOLLEVAMENTO PROGETTAZIONE COSTRUZIONE E MANUTENZIONE	**SCHEDA DI RILEVAMENTO** **PER IMPIANTO DI SOLLEVAMENTO**

Società: ……	**Data:** ……
Contatto: Sig./Sig.ra ……..	**Tel:** ……
Mail: ……	**Fax:** ……..

Informazioni per i componenti desiderati:

☐ Carroponte: ☐ Gru Monotrave Portata …… Kg.
☐ Gru Bitrave Portata …… Kg.
☐ Impianto sospeso in canalina. Portata …… Kg.

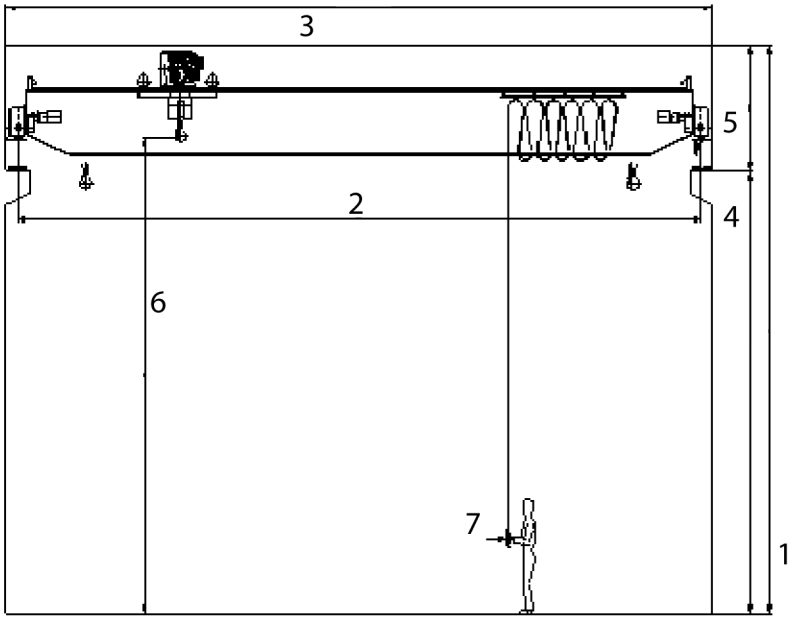

1 - Altezza edificio (mm) = …….....

2 - Scartamento (mm) = …….....

3 - Luce campata (mm) = …….....

4 - Altezza mensola (mm) = ……

5 - Alt. Mensola - trave (mm) = ……..

6 - Alzata gancio (mm) = …….....

7 - Pulsantiera ☐ Radiocomando ☐

Paranco a catena ☐ Paranco a fune ☐

- Alimentazione: 400 V / 50 Hz ☐ …….. V / …… Hz. ☐

- Alimentazione ai comandi: 48 V ☐ 115 V☐ 230 V ☐

- Classe FEM: Fem 1Bm (M3) ☐ Fem 1Am (M4) ☐ Fem 2m (M5) ☐ Fem 3m (M6) ☐

- Linea alimentazione paranco: Cavo piatto ☐ Catena porta cavi (necessita di radiocomando) ☐

Condizioni ambientali:

- Utilizzo: al coperto ☐ esterno sotto tetto ☐ esterno ☐

- Temperatura ambiente: +5°C bis +40°C ☐
Da -20°C ☐ -10°C☐ 0°C☐ fina a +40°C ☐ +55°C ☐
Alta umidità ☐ 90% ☐ Polvere (non esplosiva) ☐

- Antideflagrante: **Gas:** Zone 1 IIB T4 ☐ Zone 1 IIC T4 ☐ Zone 2 IIB T3 ☐ Zone 2 IIC T3 ☐
Polvere: Zone 21 IP65 T +135°C ☐ Zone 22 IP55 T +155°C ☐

- Informazioni aggiuntive per: Profile Master ☐ Light Ster ☐

- Impianto sospeso in canalina: Distanza delle sospensioni (mm) …… Tipo sospensioni ……

24050 Orio al serio (BG) - Via Paleocapa, 6 - Tel. 035/525263 - Fax. 035/526042 - dovere@dovere.com

DOVERE GRU SRL IMPIANTI DI SOLLEVAMENTO PROGETTAZIONE COSTRUZIONE E MANUTENZIONE	***SCHEDA DI RILEVAMENTO*** ***PER IMPIANTO DI SOLLEVAMENTO***

Società: ……	**Data:** ……
Indirizzo: ……	**Prov:** …… **C.A.P.** ……
Contatto: Sig./Sig.ra ……	**Tel:** ……
Mail: ……	**Fax:** ……

SCHEMA DI INSTALLAZIONE DELLA GRU

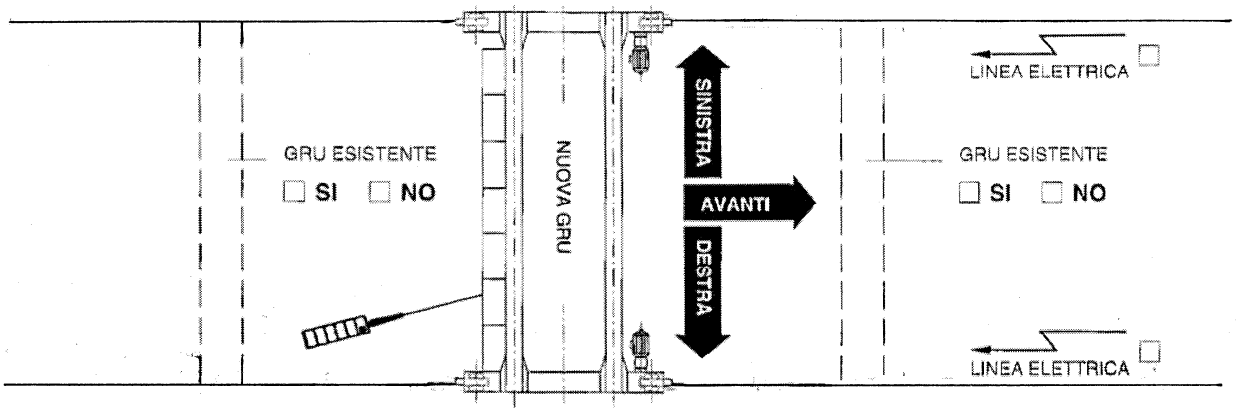

IMPORTANTE: INDICARE LATO LINEA (RIFERITO AD UN PORTONE, STRADA, UFFICIO O ALTRO), RIFERIMENTI PER IL MONTAGGIO GRU ESISTENTI.

NOTE AGGIUNTIVE

DOVERE GRU SRL
IMPIANTI DI SOLLEVAMENTO
PROGETTAZIONE COSTRUZIONE
E MANUTENZIONE

SCHEDA DI RILEVAMENTO PER GRU

CONFERMA D'ORDINE N° DATA

DITTA ..... VIA .....

CITTÀ ..... PROV. ..... C.A.P. .....

TEL. ..... FAX. ..... RIFERIMENTO INTERNO SIG. .....

SCHEMA DI INSTALLAZIONE DELLA GRU

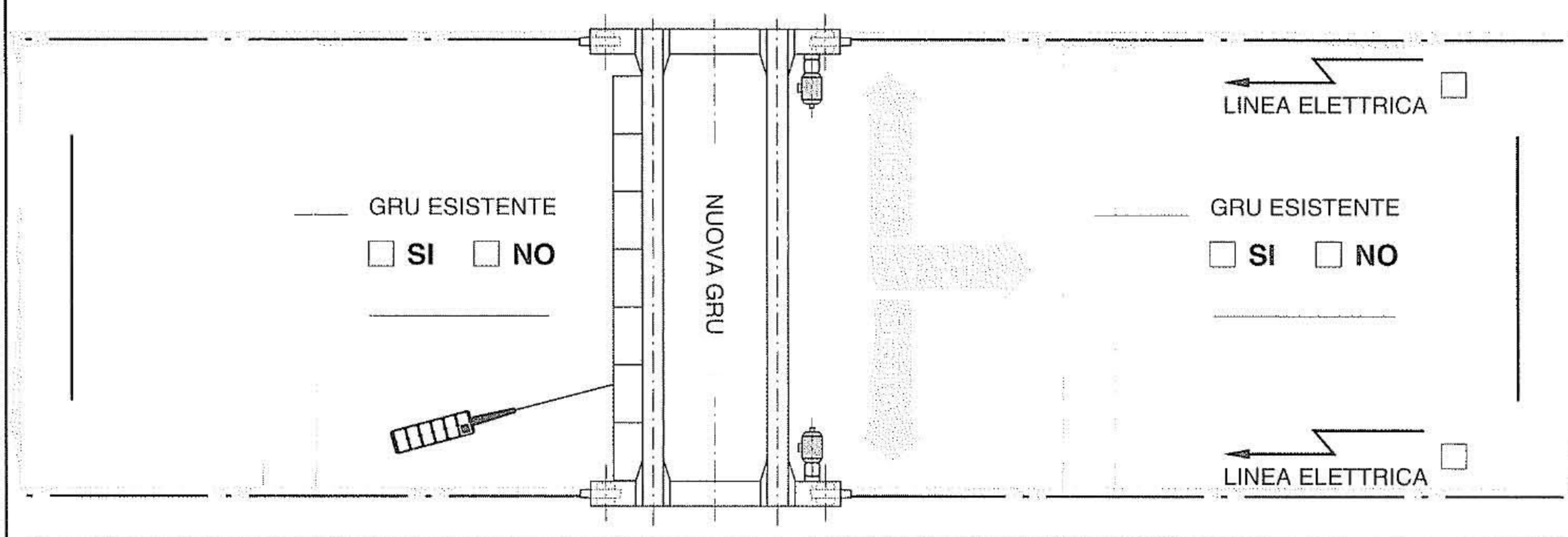

IMPORTANTE: INDICARE LATO LINEA (RIFERITO AD UN PORTONE, STRADA, UFFICIO O ALTRO), RIFERIMENTI PER IL MONTAGGIO GRU ESISTENTI.

NOTE AGGIUNTIVE

24050 Orio al Serio (BG) - Via Paleocapa, 6 - Tel. 035.525263 - Fax 035.526042 - dovere@dovere.com - www.dovere.com

SEZIONE FABBRICATO E VIE DI CORSA

☐ MISURE RILEVATE SU CAPANNONE ESISTENTE ☐ MISURE RILEVATE SU DISEGNO

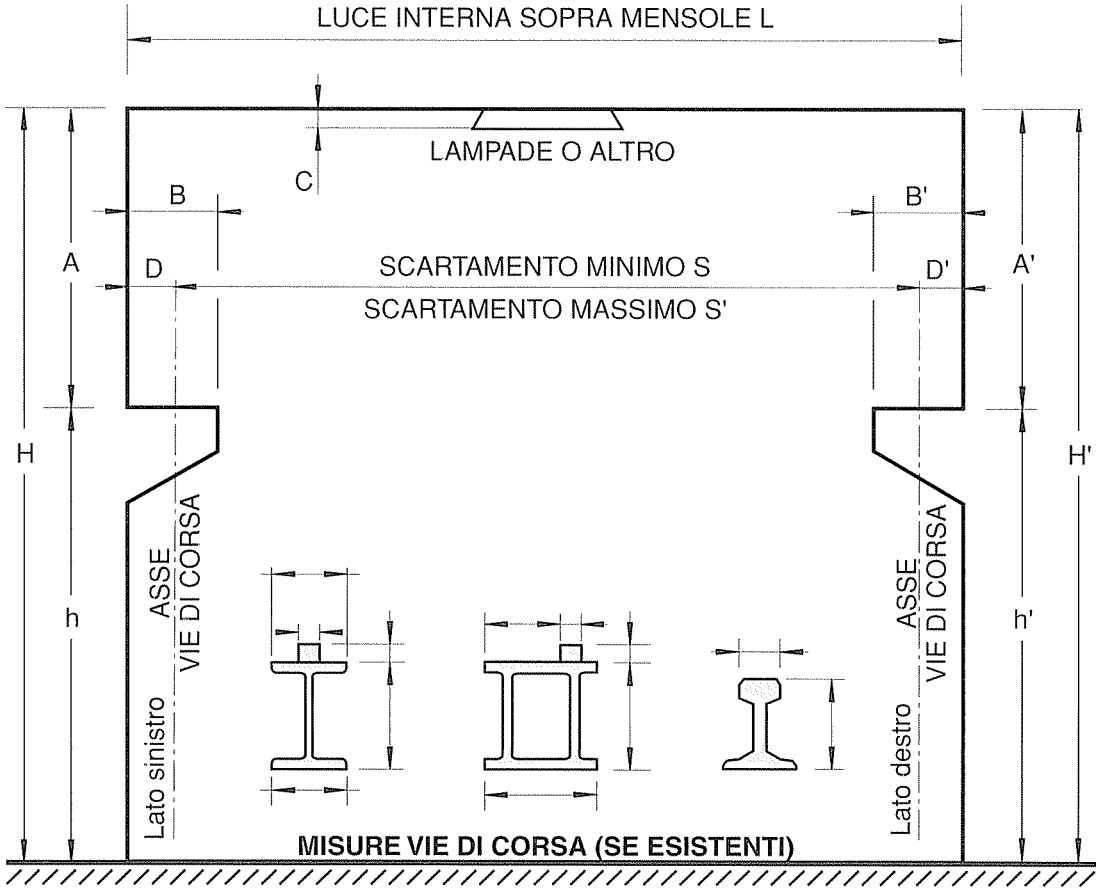

DIMENSIONI	
L	mm
A	mm
A'	mm
H	mm
H'	mm
h	mm
h'	mm
B	mm
B'	mm
C	mm
VIE DI CORSA	
D	mm
D'	mm
SCARTAMENTI	
S	mm
S'	mm

NB.: MISURARE LE ALTEZZE SU ENTRAMBI I LATI PER RILEVARE EVENTUALI PENDENZE DEL CAPANNONE. RISPETTARE RIGOROSAMENTE LE INDICAZIONI DEL DISEGNO.

CARATTERISTICHE DELLA LINEA ELETTRICA

☐ LINEA ELETTRICA GIÀ ESISTENTE

☐ BLINDOTROLLEY ☐ FESTONE

LINEA

TIPO

CARRELLO DI ALIMENTAZIONE

TIPO

INGOMBRO LINEA ESISTENTE
(Per linea nuova indicare posizione di installazione)

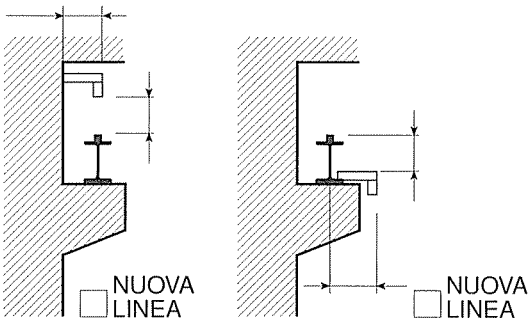

NOTE VARIE

GRU IN COPPIA

RESPINGENTI
DIAMETRO RESPINGENTI d mm
ALTEZZA RESPINGENTI h mm

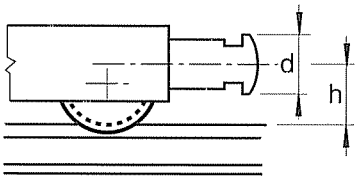

24050 Orio al Serio (BG) - Via Paleocapa, 6 - Tel. 035.525263 - Fax 035.526042 - dovere@dovere.com - www.dovere.com

SCHEMA MENSOLE O PIASTRE ARCHITRAVE

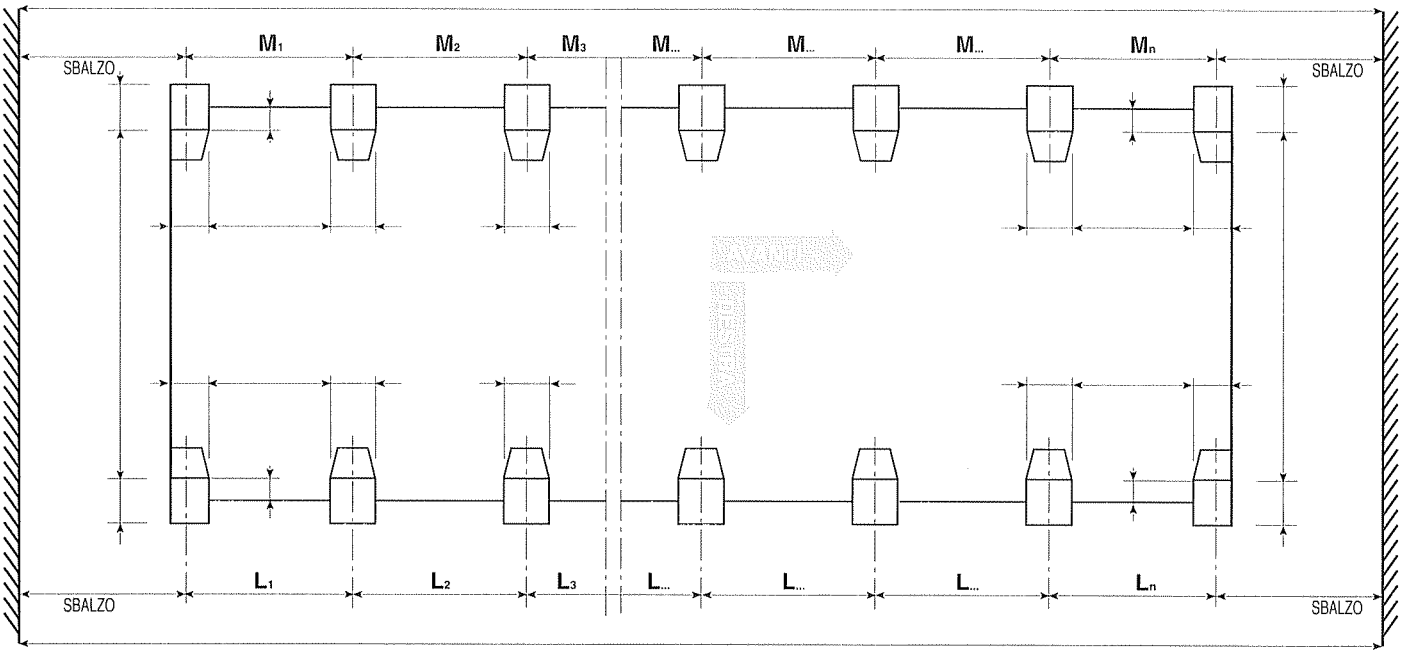

PASSI SX (mm)
SBALZO
M_1
M_2
M_3
M_4
M_5
M_6
M_7
M_8
M_9
M_{10}
M_{11}
M_{12}
M_{13}
M_{14}
M_{15}
M_{16}
M_{17}
M_{18}
M_{19}
M_n
SBALZO

PASSI DX (mm)
SBALZO
L_1
L_2
L_3
L_4
L_5
L_6
L_7
L_8
L_9
L_{10}
L_{11}
L_{12}
L_{13}
L_{14}
L_{15}
L_{16}
L_{17}
L_{18}
L_{19}
L_n
SBALZO

- ❑ CAPANNONE PRIVO DI VIE DI CORSA
- ❑ VIE DI CORSA DA FISSARE MECCANICAMENTE
- ❑ VIE DI CORSA DA SALDARE SU PIASTRE ANNEGATE NEL C.A.

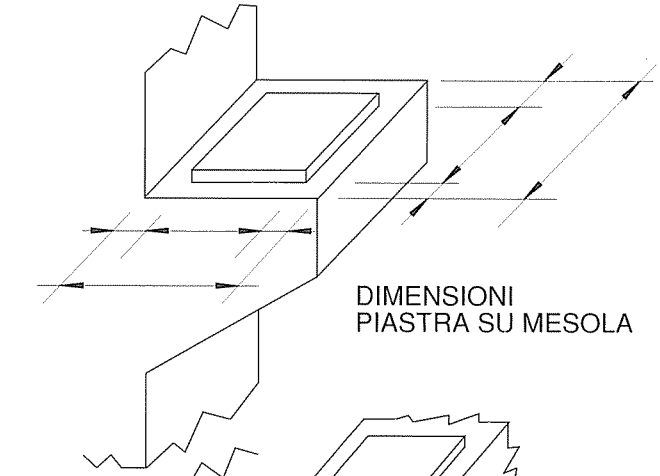

DIMENSIONI
PIASTRA SU MESOLA

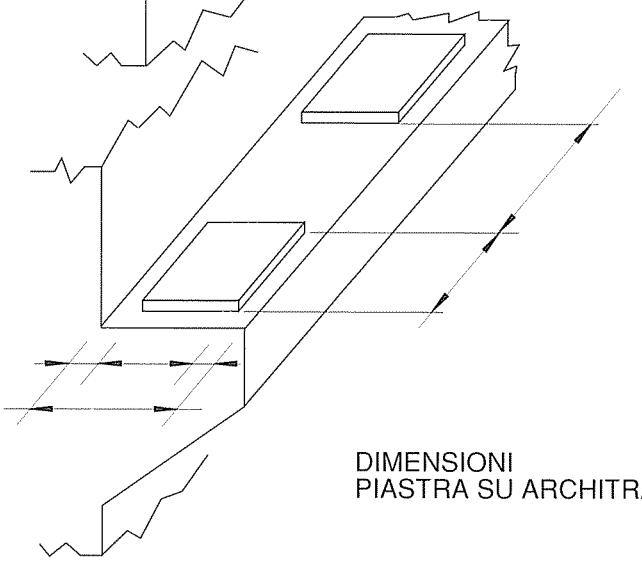

DIMENSIONI
PIASTRA SU ARCHITRAVE

CONTROLLO PULIZIA MENSOLE

❑ **SI** ❑ **NO**

POSIZIONE PIASTRE SU MENSOLE

RILIEVI ESEGUITI DA _____ **DATA** _____

24050 Orio al Serio (BG) - Via Paleocapa, 6 - Tel. 035.525263 - Fax 035.526042 - dovere@dovere.com - www.dovere.com

SEZIONE FABBRICATO

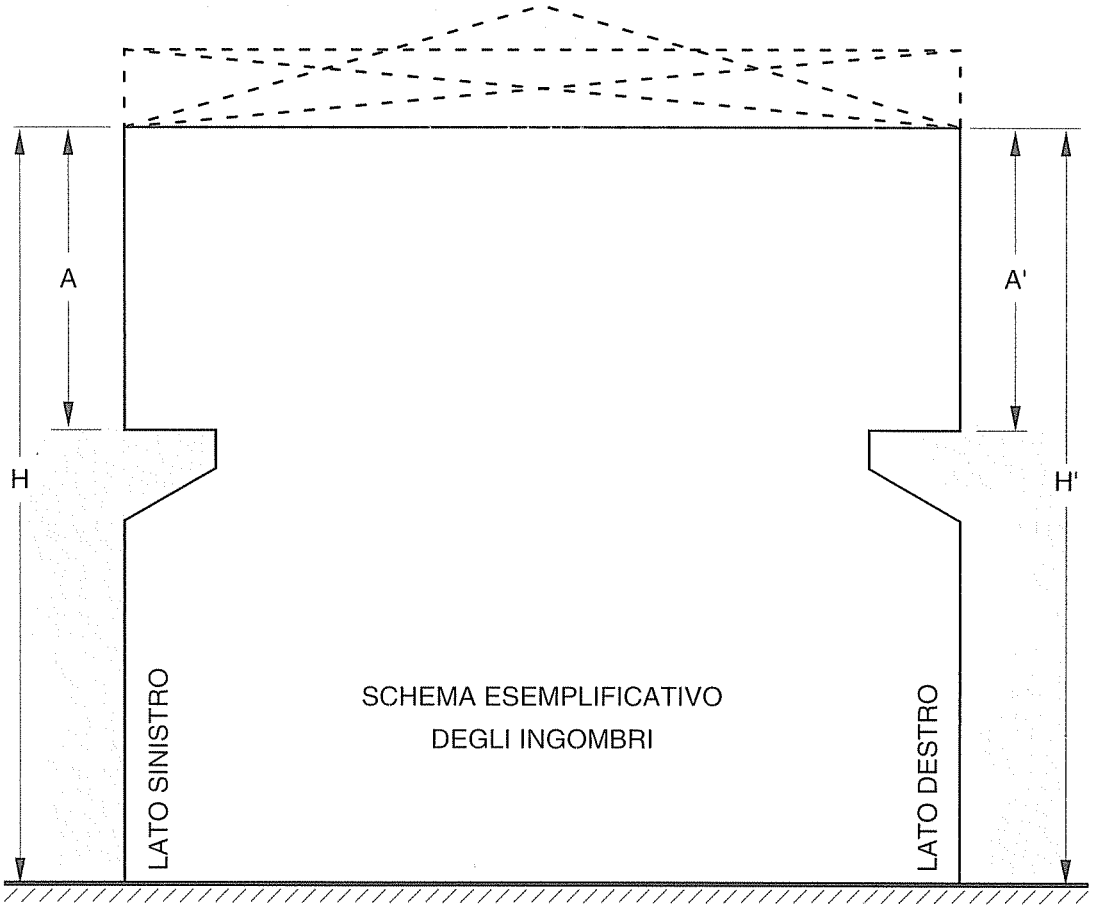

☐SI ☐NO	IMPIANTO DI ILLUMINAZIONE	INGOMBRO:
☐SI ☐NO	IMPIANTO DI RISCALDAMENTO	INGOMBRO:
☐SI ☐NO	CANALIZZAZIONI O TUBAZIONI ELETTRICHE	INGOMBRO:
☐SI ☐NO	TUBAZIONI PNEUMATICHE O IDRAULICHE	INGOMBRO:
☐SI ☐NO	MACCHINARI DI ALTE DIMENSIONI	INGOMBRO:
☐SI ☐NO	ALTRE TIPOLOGIE	INGOMBRO:

IL RESPONSABILE COMMITTENTE SIG. ..... FIRMA .....